ИНСТРУКЦИЯ МОНТАЖА ФЛАГШТОКОВ В ФУНДАМЕНТ С ЗАКЛАДНОЙ

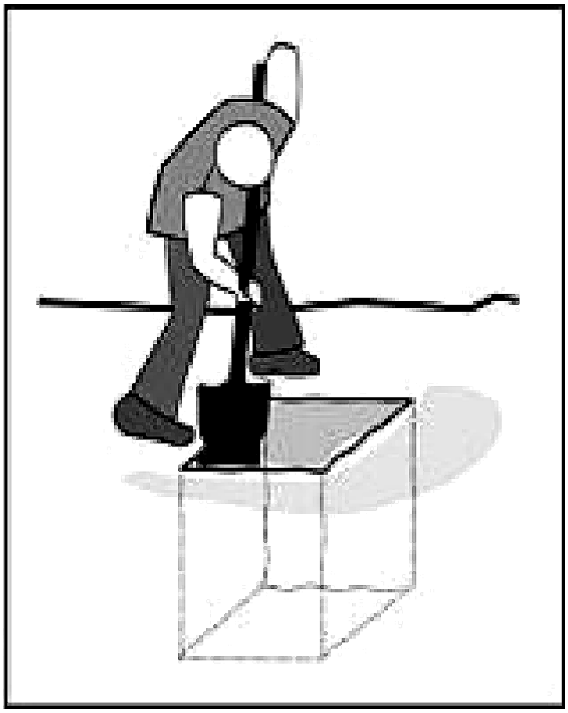

1. Выкопать яму для фундамента согласно приложению “Размер бетонного основания”

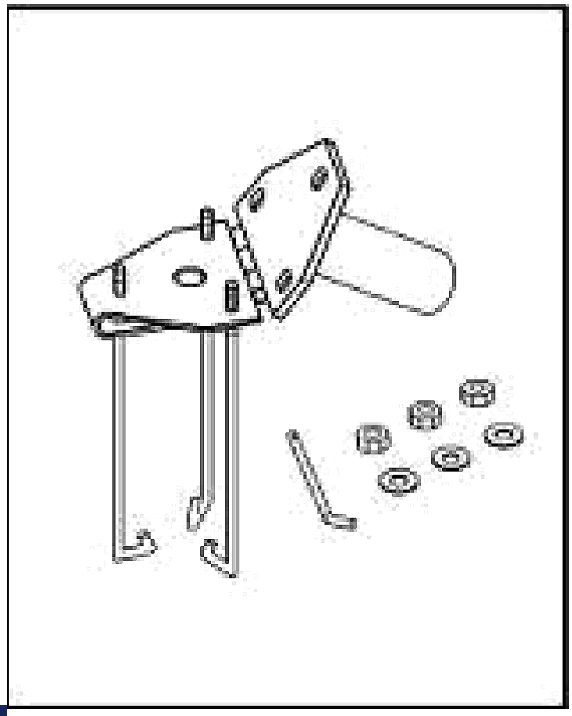

2. Раскрутить подставку в согласии с рисунком.

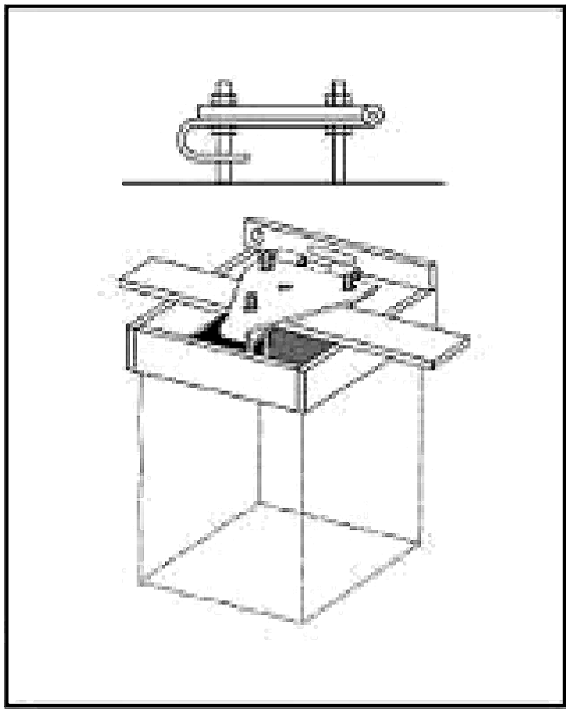

3. Подготовить и установить горизонтальную опалубку для верхней части фундамента. Установить нижнюю часть подставки вместе с анкерными болтами на доске, находящейся на опалубке.

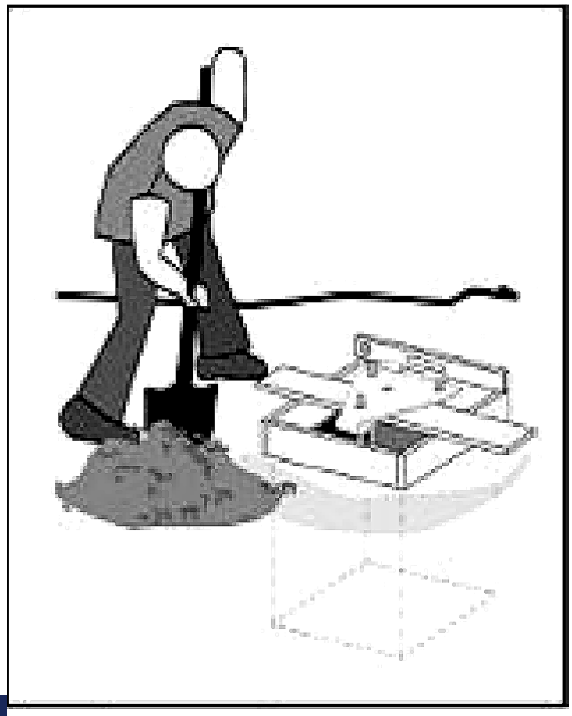

4. Залить фундамент бетоном вместе с анкерными болтами в согласии с приложением “Размер бетонного основания”.

ИНСТРУКЦИЯ МОНТАЖА ФЛАГШТОКОВ В ФУНДАМЕНТ С ЗАКЛАДНОЙ

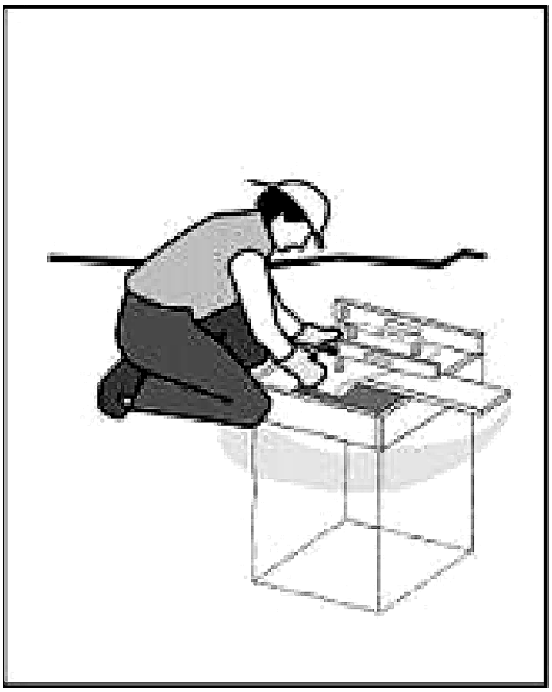

5. Непосредственно после заливки бетоном необходимо проверить горизонтальное положение опалубки и подставки.

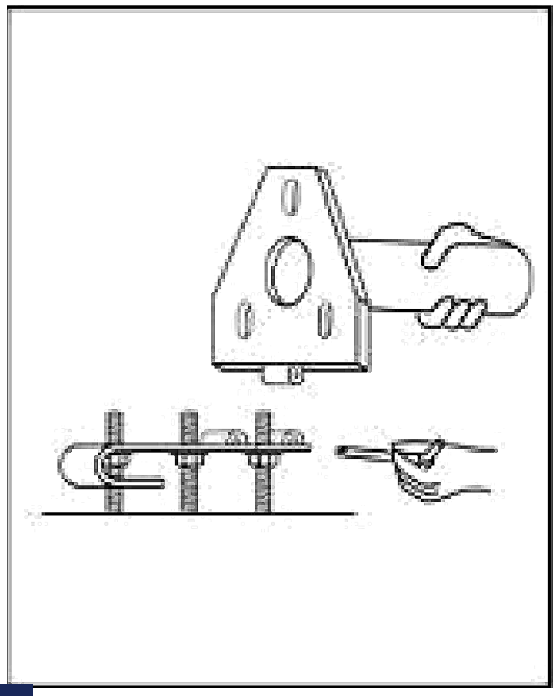

6. После закрепления бетона снять опалубку и прикрепить верхнюю часть подставки с петлей

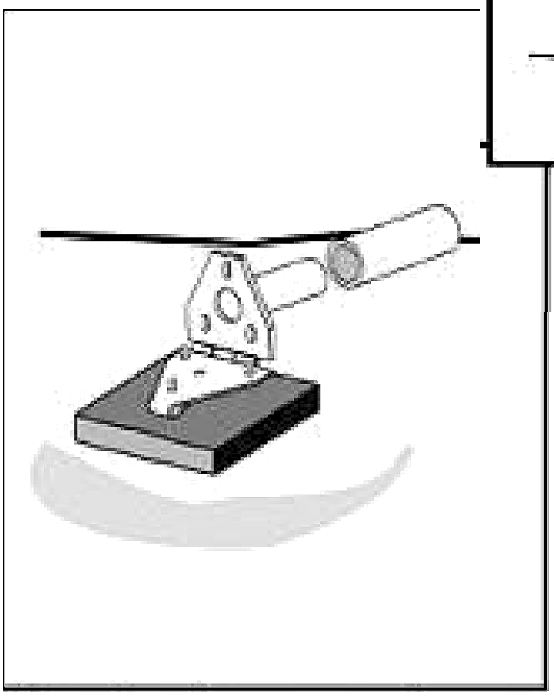

7. Спустя 7 дней после заливки бетона, установить флагшток на подставке с петлей. Закрутить верхние гайки.

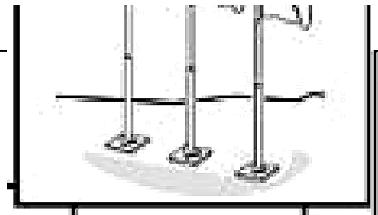

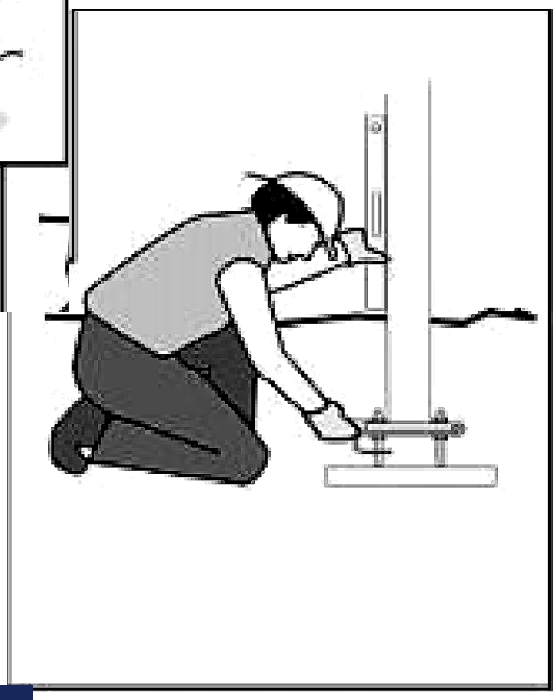

8. При помощи гаек вертикально установить флагшток. Готово.

ИНСТРУКЦИЯ МОНТАЖА ФЛАГШТОКОВ

РАЗМЕР БЕТОННОГО ОСНОВАНИЯ

1. Фундамент можно заложить на грунт без опалубки, если:

а) грунт плотный, а стены основания под фундамент вертикальные и не осыпаются,
б) вес грунта и его показатель плотности соответствуют условиям: коэффициент плотности kd=0,5 ; плотности грунта 17 kN/m3,
в) исключить, чтобы при заливании фундамента без опалубки основание было выполнено в форме трапеции, более широкой наверху, чем внизу.

2. В случае худших параметров грунта, чем те, которые были указаны в пункте 1 б), фундамент следует закладывать по следующей технологии:

а) выкопать основание для фундамента на указанную глубину, последние 20 см основания категорически следует выполнить вручную, а ширина основания должна быть на дне 40 см с каждой стороны. В случае, когда основание будет слишком глубокое, следует увеличить высоту фундамента,
б) выровнять на дне выемки, положить, а затем еще выровнять утрамбованной цементно-песчаной подсыпкой (с/р = 1/4) толщиной 8 см,
в) на дне основания установить опалубку по отвесу, уложить арматуру,
г) осадить и стабилизировать основания заливки флагштока,
д) уложить в опалубку бетон и к бетонной смеси добавить гидрофобизатор в количестве 1,5 % от объёма бетона. Использовать бетон B20,
е) снять опалубку и обсыпать грунтом из гравия и песка с плотностью до kd=0,5.
Минимальная плотность для обсыпки 17 kN/m3.

ПРЕДОСТЕРЕЖЕНИЯ: -

- заложить фундамент и провести оценку грунтовых условий необходимо провести под надзором уполномоченного специалиста,
- в случае условий, худших, чем вышеуказанные, необходимо связаться с производителем,
- максимальная скорость ветра, при которой допускается эксплуатация флагштоков с поставленными флагами составляет 72 км/ч,
- максимальные размеры флага: для 5,6,7 и 8 метрового флагштока: 400 x 100 см., - для 9,10 и 12 метрового флагштока: 600 x 150 см,

во время монтажа флагштока необходимо сохранить соответствующие расстояния между флагштоками:
2 ширины флага + 0,5 м

ВНИМАНИЕ !!!

1) Глубина посадки не может быть меньше, чем глубина промерзания почвы для данного региона.
2) Допускается монтаж флагштока по истечении 7 дней.
3) Допускается монтаж флага по истечении 14 суток от заложения фундамента.
4) Закладка основания всегда должна контролироваться полномочным специалистом по надзору за строительными работами.